METALNI VENTILI

za autobuske pneumatike i pneumatike privrednih vozila bez zračnica

- Odgovara za felge sa nagibom od 15°- sa otvorom za ventil 9,7 (+ 0,3) mm
- Moment pritezanja 12-15 Nm

0879 80 07

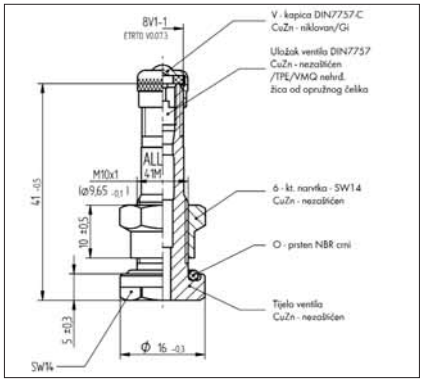

0879 80 00 – 02

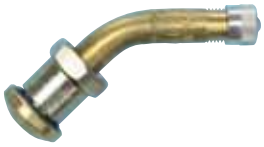

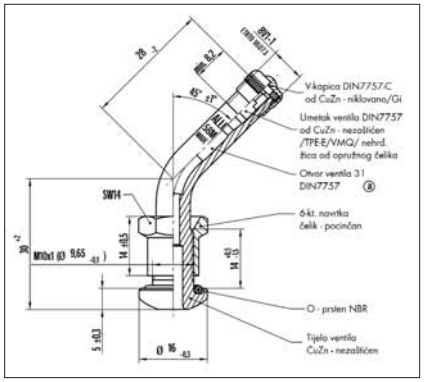

Opis	ETRTO Br.	A mm	B mm	Ugao savijanja	Art.-Nr.	P/kom	Michelin Br.
41MS9,7	V3.20.1	41	–	–	**0879 80 07**	10	964
58MS9,7/ 30-45	V3.22.1	30	28	45	**0879 80 00**	10	2123
70MS9,7/ 30-27	V3.20.5	30	40	27	**0879 80 01**	10	1486
90MS9,7/ 30-27	V3.20.4	30	60	27	**0879 80 02**	10	1485

- Odgovara za felge sa nagibom od 15°- sa otvorom za ventil 15,7 mm
- Moment pritezanja 4-6 Nm

0879 80 09

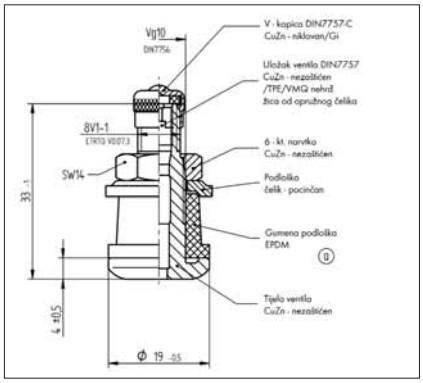

0879 80 10

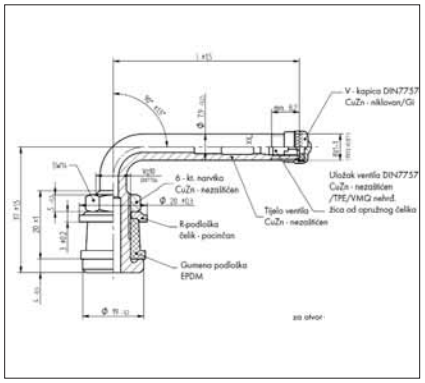

Opis	ETRTO Br.	A mm	B mm	Ugao savijanja	Art.-Nr.	P/kom	Michelin Br.
42MS15,7	V3.21.2	42	–	–	**0879 80 09**	10	501
89MS15,7	V3.21.10	89	37	57	**0879 80 10**	10	571C

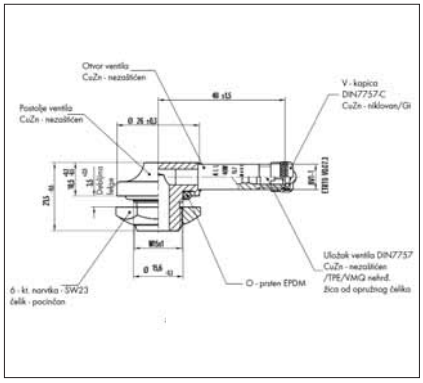

- Odgovara za felge sa nagibom od 15°- sa otvorom za ventil 15,7 mm (upuštena ravan na strani gume/ 0,27 mm min.) i debljina felge < 6 mm

Opis	ETRTO Br.	Oblik	A mm	Art.-Nr.	P/k
40MSF15,7	V3.12.1	A	40	**0879 80 05**	10

MWF - 08/10 - 01161 - ©