BAGLAMA ZA NAMJEŠTAJ NEXIS IMPRESSO, NEXIS KLIK-ON

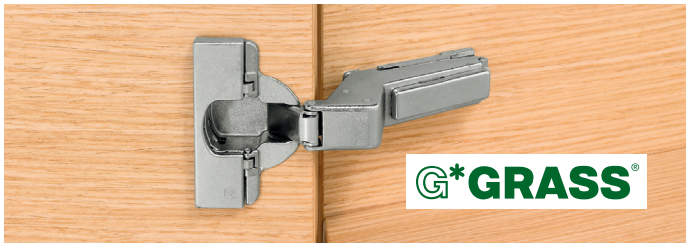

- Zakrivljenost 20°, nalijegajuća
  Za zakrivljenost korpusa 20°
- Ugao otvaranja 94°
  Za debljine vrata do 24 mm

Izvedba		Art.-Nr. (sa oprugom)	Pak./ kom.
Nexis klik-on za ugradnju vijcima* (52/5,5 mm)		**F015 072 684**	1/25
Nexis Impresso* (52/5,5 mm)		**F014 072 489**	1/25

* Kompatibilna sa Soft-close

Informacije o konstrukciji:

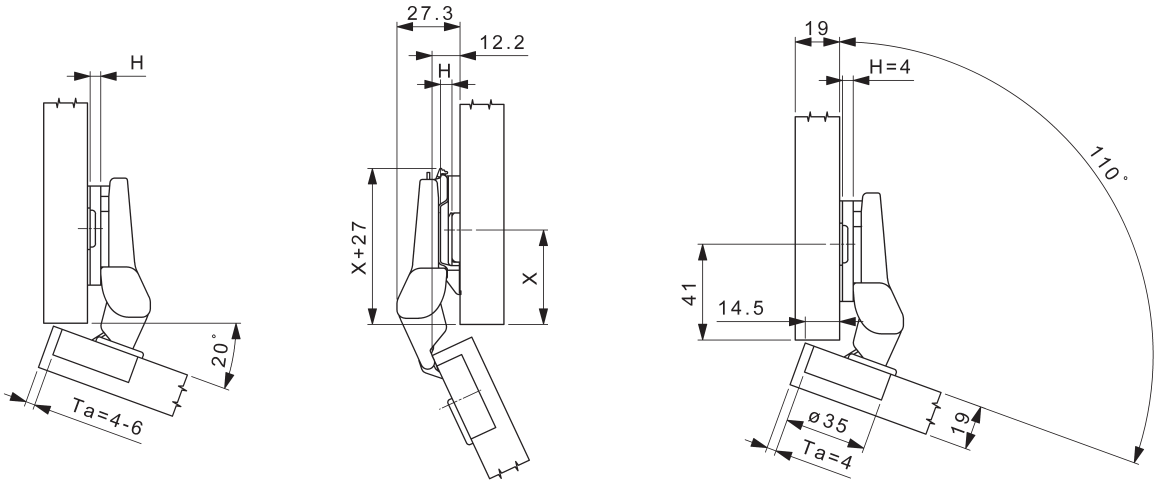

Podložna pločica, razmak (H)	00	02	04
x (rub korpusa rezati pod uglom)	48 mm	48 mm	48 mm

Tehničke informacije:

- Za debljine vrata do 24 mm
- Za razmak od ruba vrata do ruba rupe (Ta) 4-6 mm
- Dubina čašice: 12,3 mm
- Odgovara za sve podložne pločice serije Nexis

Za ugradnju vijcima:

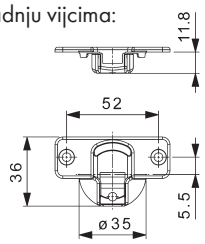

Impresso:

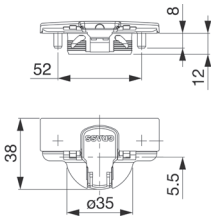

Dodatni artikli:

! Nexis podložne pločice

? Pokrivne kape za tijelo baglame
Prigušivač za vrata
Ručke za namještaj

Navedene mjere nisu obavezujuće. Zadržavamo pravo tehničkih izmjena!

MWF - 01/14 - 05861 - ©