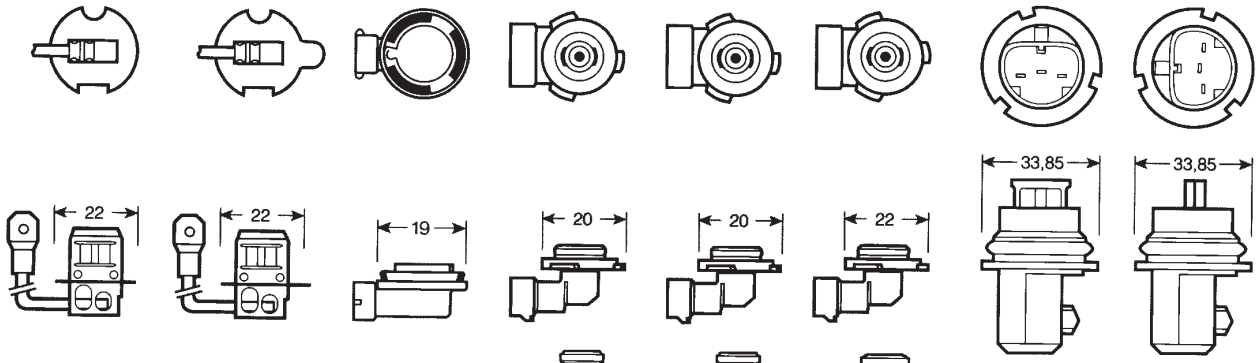

PK 22s
IEC 7004-47
DIN 49742

PKY 22s

PGJ 19
PGJ 19-1
PGJ 19-2
PGJ 19-5

P 20d

PY 20d

P 22d

P 29t

PX 29t

Standard kućišta:
IEC 7005-47
DIN 49762

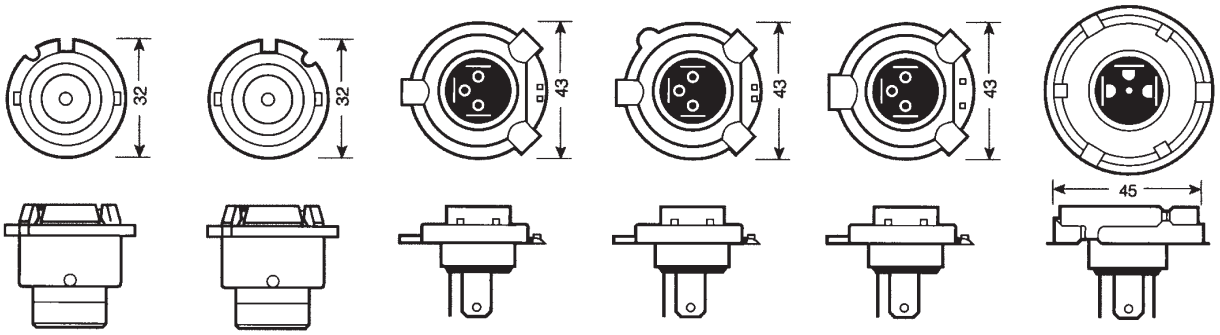

P 32d-2
IEC 61-1

P 32 d-3
IEC 61-1

P 43t
IEC 7004-39
DIN 49640 T2

PU 43t

PX 43t
IEC 7004-34
DIN 49640 T7

P 45t
IEC 7004-95
DIN 49737

Standard kućišta:
IEC 7004-111

IEC 7004-111

IEC 7005-39
DIN 49642 T7

IEC 7005-34
DIN 49642 T10

IEC 7005-95
DIN 49642 T30

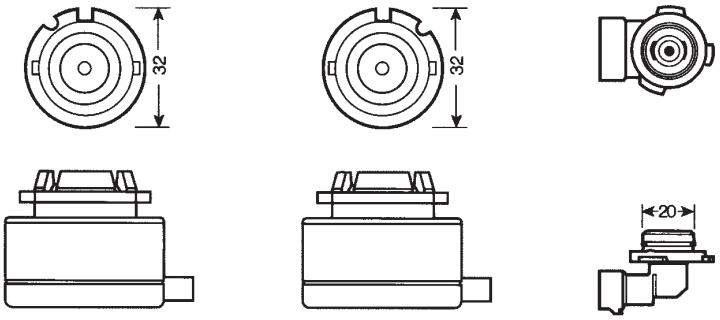

PK 32d-2

PK 32d-3

PZ 20d
IEC 7004-31

BA	=	Bajonet priključak
B	=	Plastično kućište
W	=	Stakleno kućište
s (jednostruk)	=	1 pol
d (dvostruk)	=	2 pola
t (trostruk)	=	3 pola

MWF-11/09-09887-©