WÜRTH

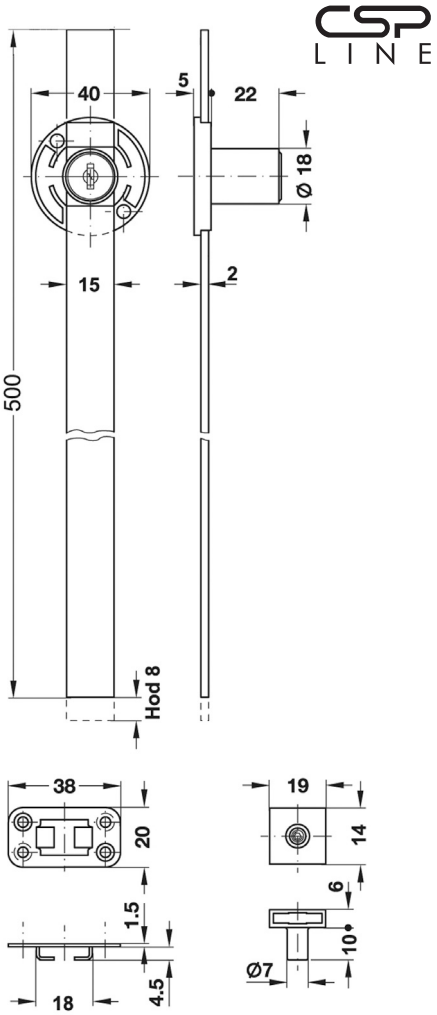

Centralna bočna brava za namještaj

- ★ Namjena: za dodatne ormariće radnih stolova.
- ★ Istovremeno zaključavanje tri ladice.
- ★ Način montaže: na bočnoj stranici korpusa.
- ★ Materijal brave: legura cinka.
- ★ Hod cilindra bravice: 8mm.
- ★ Način montaže: pričvršćenje vijcima Ø3,5x15.
- ★ Dimenzije cilindra: Ø18X22mm.
- ★ Ugao zaključavanja: 180°.
- ★ Šipka - materijal: aluminij, dužine 500mm
- ★ Držač šipke – materijal: čelik, montaža vijcima Ø3,5x15.
- ★ Fiksirni trn 10mm– isporučuje se sa montiranim vijkom M4.

Informacije za naručivanje:

Opis artikla	**Art.-Nr.**	Pak/kom
Centralna bočna brava za namještaj	**2683 529080C**	1/10

Isporuka sadrži: 1 šipka 500mm, 1 cilindar bravica sa 2 ključa, 2 držača šipke, 3 fiksirna trna.

Sažeti tekst:

Centralna bočna brava za namještaj istovremeno zaključavanje tri ladice, montaža na bočnu stranicu.
Materijal: legura cinka, aluminij...
Art.-Nr 2683 529080C.

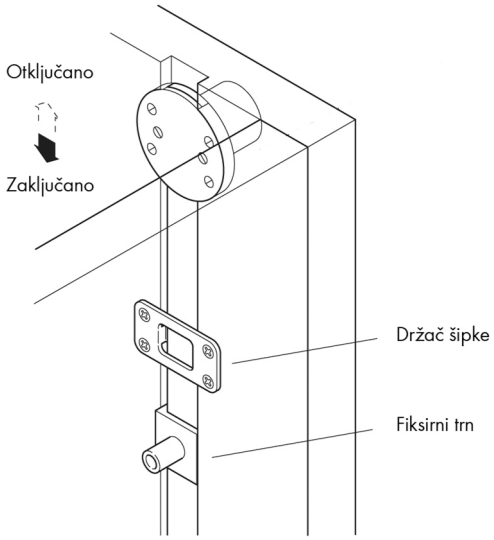

Dodatni artikli:

Vodilice za ladice
Art.-No 2684 000...
Sistemi ladica Meta box
Art.-No 2684 300...
Točkići sa pločicom
Art.-No 2683 567250C
Točkići bez pločice
Art.-No 2683 567450C
Ručke za namještaj
2685...

MWF - 03/11 - W0200 - © •

Navedene mjere nisu obavezujuće. Zadržavamo pravo tehničkih izmjena!